Grundriss

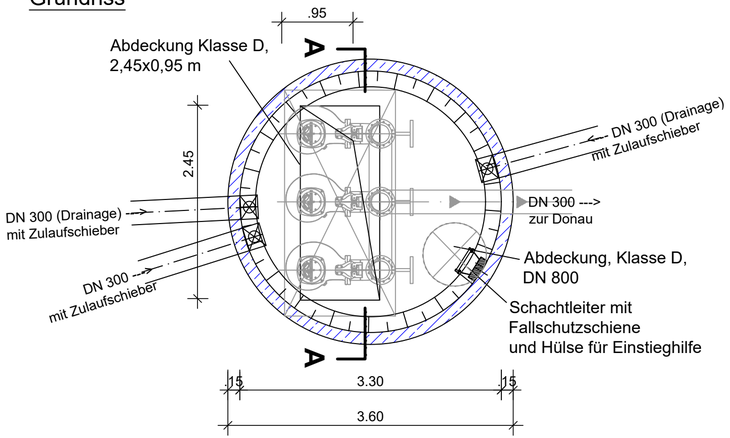

Schnitt A-A

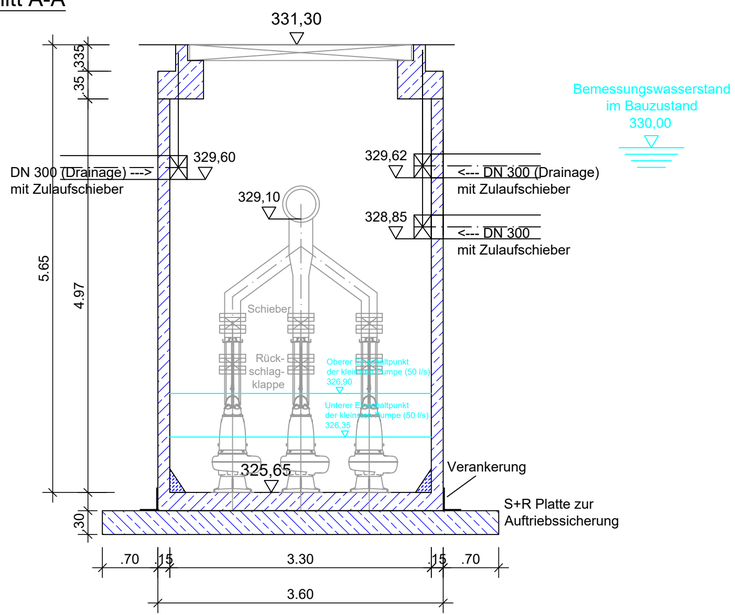

Schacht mit Rückstauklappe

Grundriss

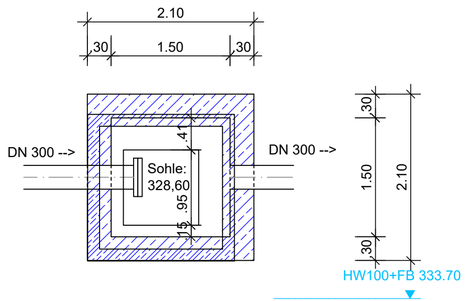

Schnitt

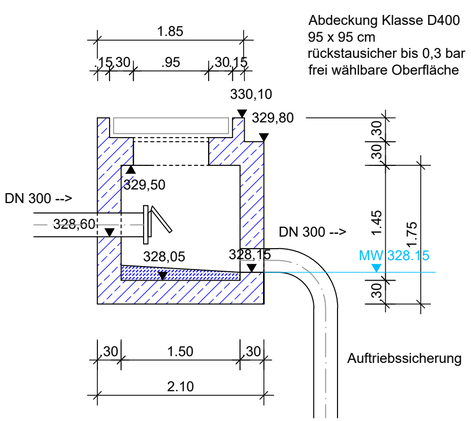

Vermerke Genehmigungsbehörde :

Wasserwirtschaftsamt Regensburg

STADT REGENSBURG

Index	Bemerkung	geändert am	Name	geprüft am	Name
c					
b					
a					

Übersichtslageplan :

Vorhaben :	Hochwasserschutz Regensburg Abschnitt H Unterer Wöhrd PLANFESTSTELLUNG	Plan-Code :	36200-E- C 6.1
		Anlage : C 6.1	Phase : G
Landkreis/ Stadt :	Regensburg	Plan-Nr. :	RB-H- PA6 KPW 50
Vorhabensträger :	Freistaat Bayern, Wasserwirtschaftsamt Landshuter Straße 59, 9053 Regensburg	Vorhabenskennzeichen:	G1 3620001015
Maßstab : 1:50	Planinhalt : Planabschnitt (PA) 6 Kompaktpumpwerk Werftstraße	Lagebezug:	GK4 (EPSG 31468)
		Höhenbezug:	Regensburger Höhennetz aus 1927 in m ü.NN (≠ DHHN12/ 92/ 2016 des LDBV)
Planung :	Arbeitsgemeinschaft TEAM 3	entw. :	3/2024 team 3
		gez. :	3/2024 Nikolai, SP
		gepr. :	5/2025 WWA

schönigplan INGENIEURGESELLSCHAFT mbH · ARCHISCAPE architekten und landschaftsarchitekten · gm. Landschaftsarchitekten

30.04.2025		26.05.2025	
Datum	Unterschrift Entwurfsverfasser	Datum	Unterschrift Vorhabensträger